300 DS

MANUAL DEL PROPIETARIO

Prólogo

Muchas gracias por adquirir esta motocicleta **Voge 300 DS**.

Este manual del usuario le introduce en las características principales, estructura básica, métodos de ajuste y mantenimiento de esta motocicleta. El manual del usuario le permite conocer bien el funcionamiento básico, y saber solucionar anomalías típicas, conseguir que su motocicleta rinda sus mejores prestaciones, disminuir las averías, y prolongar su vida de servicio.

Esta motocicleta puede evolucionar con futuras modificaciones y puede ocurrir que el manual del usuario presente algunas diferencias con el modelo por lo que las mejoras posteriores están sujetas a cambios sin previo aviso.

Advertencias y Precauciones

Lea detenidamente este manual y retenga lo esencial. En el manual se emplean palabras como ‘Advertencia’ o ‘Precaución’ para diferenciar la importancia de los problemas a los que se debe prestar atención. Entienda su definición exacta.

⚠ **Advertencia**: Indica los problemas relacionados con la seguridad personal del conductor. Si se descuida este problema, pueden producirse lesiones.

Precaución: Indica que se debe prestar atención a los problemas relacionados con el funcionamiento de la motocicleta y su mantenimiento.

Índice

PRÓLOGO 1

ADVERTENCIAS Y PRECAUCIONES 1

ÍNDICE 2

PRESTE ATENCIÓN A LOS ACCESORIOS 4

CONDUCCIÓN SEGURA DE LA MOTOCICLETA 5

EQUIPAMIENTO 6

REPARACIONES 6

COMPROBACIONES ANTES DE INICIAR LA MARCHA 7

CONSEJOS DE CONDUCCIÓN 7

CARACTERÍSTICAS TÉCNICAS 8

COMPONENTES DE LA MOTOCICLETA 10

CUADRO DE INSTRUMENTOS 13

AJUSTE DEL CUADRO DE INSTRUMENTOS 14

SISTEMA DE CONTROL DE VAPORES 15

FUNCIONAMIENTO 15

CERRADURA DE CONTACTO 15

REPOSTAJE DEL COMBUSTIBLE 16

ARRANQUE 16

ARRANQUE CON EL MOTOR FRÍO 16

APAGADO DEL MOTOR 16

RODAJE DEL MOTOR 17

RODAJE DE LOS NEUMÁTICOS 17

RODAJE DE LOS FRENOS 17

PIÑA DE CONMUTADORES IZQUIERDA 18

PIÑA DE CONMUTADORES DERECHA 19

CAMBIO DE MARCHAS 20

ATENCIÓN ESPECIAL EN LA CONDUCCIÓN 21

COMPROBACIONES, AJUSTES Y MANTENIMIENTO 22

COMPROBACIÓN DEL NIVEL DE ACEITE MOTOR 22

CAMBIO DEL ACEITE MOTOR 23
COMPROBACIÓN DE LA BUJÍA 24
MANTENIMIENTO DEL FILTRO DEL AIRE 25
AJUSTE DEL CABLE DEL ACELERADOR 26
AJUSTE DEL CABLE DEL EMBRAGUE 26
AJUSTE DEL PEDAL DE FRENO 27
CABALLETE LATERAL Y PORTABULTOS 27
MANTENIMIENTO DE LOS FRENOS DE DISCO 28
CADENA DE TRANSMISIÓN 31
AJUSTE DEL PULSADOR DE LUZ DE FRENO 32
COMPROBACIÓN DE LA BATERÍA 33
CAMBIO DE FUSIBLES 33
NEUMÁTICOS 34
TABLA DE PARES DE APRIETE PARA LAS UNIONES MÁS FRECUENTES 35

TABLA DE MANTENIMIENTO PERIÓDICO 35

LIMPIEZA DE LA MOTOCICLETA 37

MANTENIMIENTO EN UN PERÍODO PROLONGADO 38

ALMACENAMIENTO Y MANTENIMIENTO 38
RECUPERACIÓN PARA SU USO 38

ESQUEMA ELÉCTRICO 39

ESQUEMA DEL SISTEMA DE INYECCIÓN EFI 40

MANTENIMIENTO DEL SISTEMA DE INYECCIÓN EFI 41

PRESTE ESPECIAL ATENCIÓN A 42

REVISIÓN A LA ENTREGA 43

POLÍTICA DE GARANTÍA VOGE 44

SELLOS DE REVISIONES 47

Preste atención a los accesorios

Se podrían montar en su motocicleta diferentes accesorios que se ofrecen en el mercado, pero resultaría imposible para Voge el control directo de su calidad y compatibilidad. Los accesorios inadecuados pueden poner en peligro al conductor. Ya que es imposible realizar una completa comprobación de todos los accesorios que ofrece el mercado, su vendedor autorizado Voge le ayudará a seleccionar los accesorios de alta calidad y los montará correctamente.

Para la adquisición y montaje de accesorios, le proporcionamos los siguientes criterios generales de referencia a la hora de decidir los adecuados y conocer su método de instalación.

1. Todos los accesorios que ofrezcan un peso extra o estén expuestos a la marcha, deberán ser lo más ligeros y aerodinámicos posibles, situarse cerca del cuerpo de la motocicleta y de su centro de gravedad. Los portabultos y sus complementos se deben revisar minuciosamente confirmando que se han instalado firmemente. Un montaje deficiente puede provocar el desvío del centro de gravedad con su peligro correspondiente.

2. Compruebe la distancia al suelo y el ángulo de los accesorios; una instalación incorrecta puede afectar a la seguridad. Se debe prestar atención en que no interfieran con el funcionamiento de las suspensiones, dirección y mandos de control.

3. En caso de montar accesorios en el manillar o la horquilla, se pueden producir graves desequilibrios. El peso adicional sobre el tren delantero puede disminuir la sensibilidad en la dirección, provocar una sobrecarga en la rueda delantera y una conducción inestable. Disminuya el peso de los accesorios montados en el manillar y la horquilla al mínimo.

4. El parabrisas, respaldo, alforjas y baúl son accesorios expuestos al viento que pueden producir inestabilidad, sobre todo con vientos racheados laterales o al adelantar vehículos pesados. Si el accesorio está mal montado o su diseño es deficiente, podrá hacer peligrar la conducción. Se debe prestar una atención especial a estos accesorios.

5. Algunos accesorios pueden obligar a desplazarse al conductor, lo que limite no solo su posición de conducción sino también el funcionamiento de los mandos.

6. Un accesorio conectado al sistema eléctrico puede provocar una sobrecarga eléctrica y, en el peor de los casos, puede quemar el cableado o desconectar la alimentación del vehículo, lo que repercute en la seguridad personal.

Conducción segura de la motocicleta

1. Compruebe la motocicleta antes de arrancar el motor para evitar que se dañen las piezas y evitar accidentes.
2. El conductor no debe conducir la motocicleta sin tener el permiso de circulación adecuado. No deje la motocicleta a una persona sin carnet de conducir.
3. Para evitar lesiones, preste atención en la conducción al manejar la motocicleta, en especial:

   No circule demasiado cerca de otro vehículo.

   No haga competiciones en vías públicas.
4. Cumpla con las normas de circulación.

   El exceso de velocidad es la causa principal de los accidentes. No supere las velocidades máximas de la zona.

   Utilice los intermitentes siempre que cambie de carril para advertir a otros conductores.
5. Preste especial atención a la conducción cuando se encuentre en un cruce, y a la salida o entrada de un garaje.
6. Sujete firmemente las empuñaduras del manillar con las manos y apoye los pies en las estriberas en marcha.
7. El portabultos se emplea principalmente para llevar objetos ligeros y se deben fijar firmemente para que no se muevan en marcha.
8. No cambie de punto muerto a primera a alta velocidad.

Equipamiento

1. Para garantizar su seguridad personal, utilice un equipo de protección como un casco, pantalla, gafas protectoras y guantes.
2. El silenciador alcanza altas temperatura en marcha. Por este motivo, utilice botas para evitar quemarse las piernas.
3. No utilice ropa suelta, ya que se puede enganchar con las estriberas, pedales o ruedas y poner en peligro al conductor.

Reparaciones

Precaución

La sustitución de los componentes originales de la motocicleta es ilegal y pueden afectar a la seguridad de conducción. El usuario debe respetar las normas de Tráfico. Nuestra compañía elude responsabilidades por reparar la motocicleta sin autorización de un vendedor autorizado.

⚠ Advertencia

1. No se permite modificar el cableado eléctrico.
2. No se permite cambiar un fusible fundido por un cable de cobre u otro fusible de diferente amperaje.
3. Cuando aparque de noche, active el cortacorrientes.
4. El peso de la carga en el portabultos no debe superar los 5 kg.
5. Evite la humedad y soldaduras en la placa VIN.

Nuestra compañía elude responsabilidades de incendios en la motocicleta u otros problemas de calidad por los casos anteriores.

Comprobaciones antes de iniciar la marcha

Compruebe minuciosamente los elementos de la siguiente tabla antes de iniciar la marcha:

Elemento	Comprobación
Manillar	Giro suave, sin juegos ni componentes sueltos
Frenos	La maneta y pedal de freno deben tener un juego correcto y se debe iluminar la luz de freno en el piloto trasero al accionarlos
Depósito	Con suficiente combustible para cubrir el trayecto
Caja de cambios	Compruebe el nivel de aceite y añada si fuese necesario
Acelerador	El puño de acelerador debe tener el juego correcto, con un funcionamiento suave y recuperación brusca cuando se libera
Embrague	La maneta debe tener el juego correcto sin que el cable se pegue
Neumáticos	A la presión correcta, sin grietas ni desgastes límite
Cadena	Tensión correcta con un engrase adecuado
Alumbrado y claxon	Compruebe el funcionamiento del sistema de alumbrado y el claxon
Aceite motor	Compruebe el nivel de aceite motor

Consejos de conducción

⚠ Advertencia

1. En caso de usar por primera vez esta motocicleta, le aconsejamos encontrar una carretera sin tráfico y que se familiarice con los mandos y funcionamiento.
2. Conducir con una sola mano es peligroso. Sujete firmemente el manillar con las dos manos y apoye los pies en las estriberas. Bajo ninguna circunstancia se permite circular sin manos.
3. Al girar se recomienda reducir una marcha y disminuir la velocidad.
4. Los neumáticos muestran una baja fricción cuando conduce en mojado o sobre pavimentos lisos. En estas condiciones disminuye la frenada y la capacidad de giro de la motocicleta. Disminuya la velocidad.
5. El viento lateral se produce a la salida de los túneles. Mantenga el cuidado y la calma cuando atraviese un valle o al adelantar vehículos pesados. Disminuya la velocidad.
6. Cumpla con las normas de tráfico y los límites de velocidad.

Características técnicas

	Voge 300DS
Longitud máxima	2.035 mm
Anchura máxima	820 mm
Altura máxima	1.330 mm
Distancia entre ejes	1.360 mm
Altura del asiento	810 mm
Peso en orden de marcha	170 kg
Capacidad de carga	150 kg (incluido conductor)
Peso máximo permitido	320 kg
Carga máxima delantera	83 kg
Carga máxima trasera	87 kg
Velocidad máxima	160 km/h
Deceleración de frenado	Según GB20073
Pendiente máxima superable	≥ 25º
Consumo	≤ 3,1 l/100 km

	Voge 300DS
Capacidad depósito	16 l
Tipo motor	Monocilíndrico DOHC 4 válvulas
Refrigeración	Líquida
Diámetro por carrera	78 x 61,2 mm
Cilindrada exacta	292 cc
Relación de compresión	11:1
Juego válvulas admisión	0,10~0,19 mm
Juego válvulas escape	0,15~0,24 mm
Potencia máxima	19 kW (26 CV) a 8.500 rpm
Par motor máximo	23,5 Nm a 7.000 rpm
Régimen de ralentí	1.500 ± 100 rpm
Bujía	B8RC
Separación electrodos	0,6 ~ 0,7 mm
Capacidad aceite motor	1,5 l
Homologación	Euro 4

	Voge 300DS
Relaciones caja de cambios	
1ª velocidad	3,000
2ª velocidad	2,000
3ª velocidad	1,500
4ª velocidad	1,250
5ª velocidad	1,050
6ª velocidad	0,905
Relación transmisión secundaria	2,857
Relación transmisión primaria	2,864
Suspensión delantera	Horquilla invertida.
Suspensión trasera	Monoamortiguador
Neumático delantero	110/80-17 M/C 57H
Neumático trasero	150/60-17 M/C 66H

	Voge 300DS
ABS	2 canales
Batería	12V 7Ah
Faro	LED 12V 24,5/25W
Luz posición delantera	LED 12V 6W
Luz de posición trasera	LED 12V 1,8W
Luz de freno trasera	LED 12V 4W
Intermitentes delanteros	LED 12V 3,4W
Intermitentes traseros	LED 12V 3,4W
Iluminación matrícula	LED 12V 0,14W
Fusibles	15A, 10A

Componentes de la motocicleta

1. Manija de embrague
2. Retrovisor izquierdo
3. Cuadro de instrumentos
4. Chapa de contacto
5. Retrovisor derecho
6. Manija de freno delantero
7. Manubrio izquierda
8. Comando izquierdo
9. Tapa de despósito gasolina
10. Comando derecho
11. Manubrio acelerador

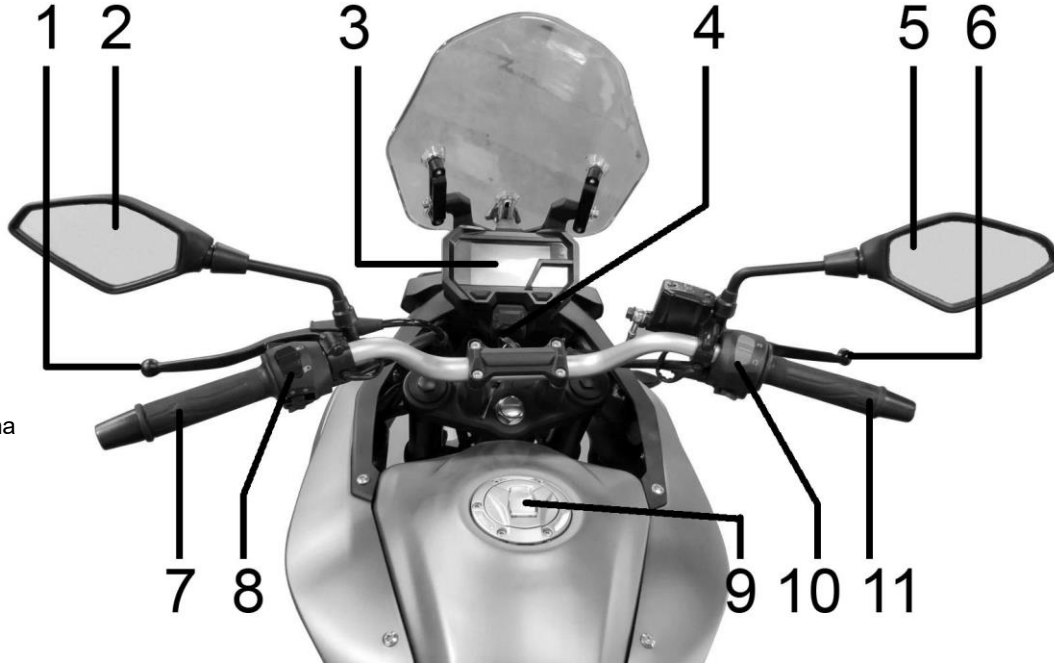

1. Faro
2. Retrovisor
3. Tapón depósito gasolina
4. Intermitentes trasero
5. Rueda trasera
6. Amortiguador
7. Tipo motor y nº identificación
8. Palanca de cambio
9. Horquilla
10. Disco delantero
11. Rueda delantera
12. Identificación del vehículo (bajo el asiento)

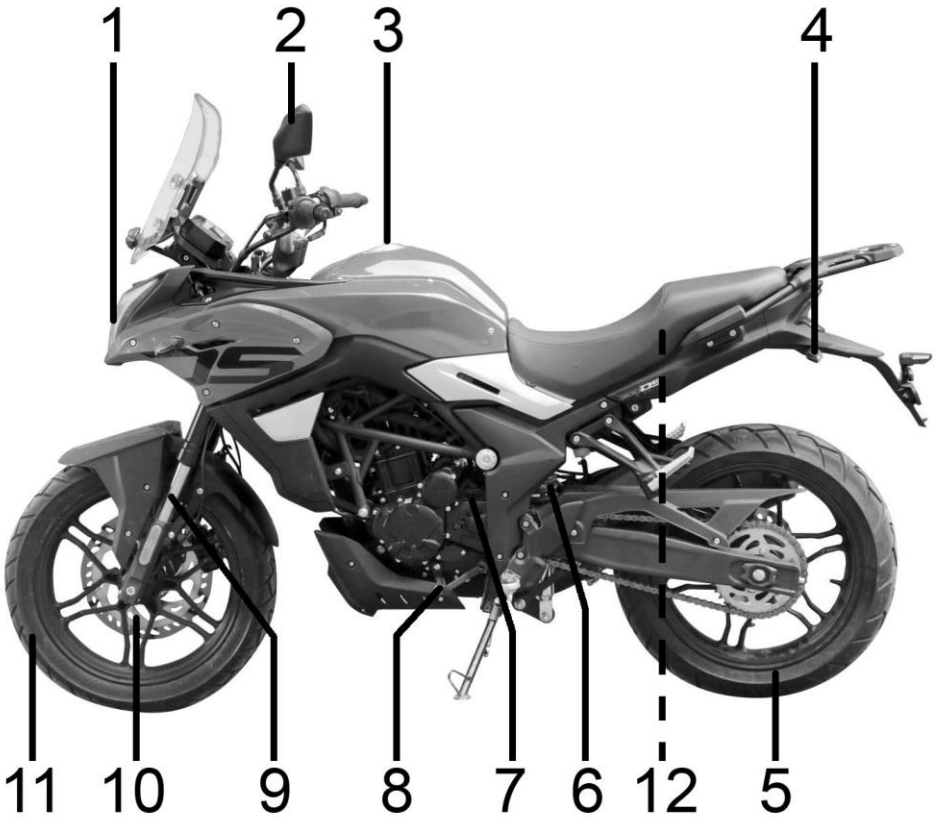

1. Disco posterior
2. Silenciador
3. Asiento
4. Pedal freno trasero
5. Placa VIN
   (derecha pipa dirección)

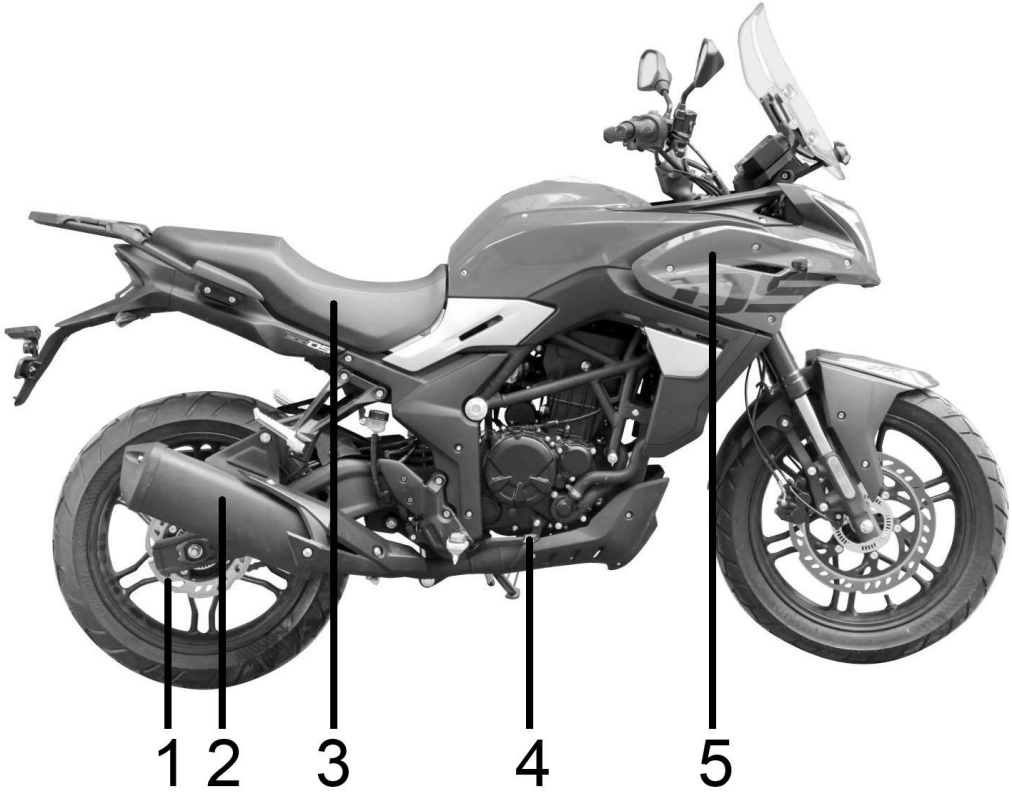

Cuadro de instrumentos

1. Testigo intermitente izquierdo
2. Reloj horario
3. Cuentavueltas
4. Indicador de marcha engranada
5. Testigo intermitente derecho
6. Testigo anomalía ABS
7. Testigo sobrecalentamiento
8. Testigo baja presión aceite
9. Testigo anomalía sistema inyección
10. Temperatura refrigerante
11. Testigo luz larga
12. Nivel de gasolina
13. Cuentakilómetros total/parcial
14. Velocímetro
15. Indicador de consumo
16. Voltímetro
17. Indicador de punto muerto

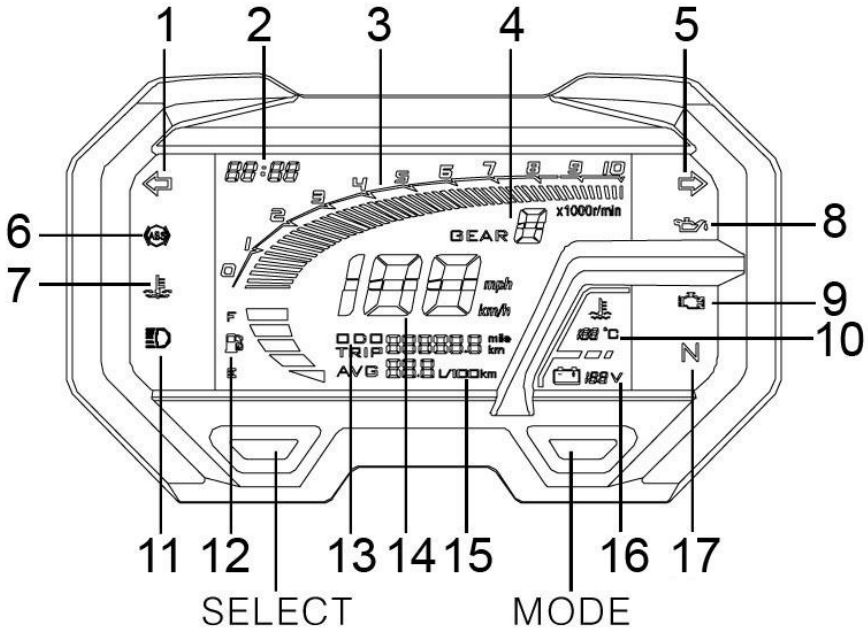

⚠ Advertencia

Habitúese a señalizar con los intermitentes antes de cambiar de carril o hacer un giro, y apáguelos cuando termine la maniobra.

Ajuste del cuadro de instrumentos

Realice los siguientes ajustes después de que el cuadro haya realizado la autocomprobación tras girar el contacto a ON. Las cambios se mantendrán en sucesivos usos del vehículo.

1. En el modo TRIP, haga una pulsación larga del botón MODE (> 3 segundos) para cambiar las unidades de km a millas y viceversa.
2. Pulse brevemente (< 1 s) el botón SELECT y conmutará entre el cuentakilómetros total (ODO) y parcial (TRIP).
3. En el modo TRIP, haga una pulsación larga (> 3 s) del botón SELECT para reiniciar el cuentakilómetros parcial.
4. En el modo ODO, haga una pulsación larga (> 3 s) del botón SELECT, y entrará en el modo de ajuste del reloj horario. La hora parpadeará: pulse el botón MODE para cambiar la hora entre 0 y 23. Después de ajustar la hora pulse brevemente el botón SELECT y parpadeará la decena de los minutos pudiendo ajustarla entre 0 y 5 pulsando el botón MODE. Después de ajustar la decena de los minutos, pulse brevemente el botón SELECT y parpadeará la unidad de los minutos, pudiendo ajustarlo con el botón MODE entre 0 y 9. Tras este último ajuste haga una pulsación larga del botón SELECT (> 3 s) y saldrá del modo del ajuste de la hora. Si no realiza ninguna operación durante 10 segundos se guardará automáticamente la hora y saldrá del modo de ajuste.

El botón izquierdo es SELECT y el derecho es MODE. Una pulsación breve es < 1 s. Una pulsación larga es > 3 s.

Sistema de control de vapores

Este sistema funciona como se explica a continuación:

1. Cuando se calienta la gasolina del depósito, los vapores de la gasolina se evaporan y pasan por un conducto del depósito a través de la válvula de volcado, y luego serán absorbidos por el cánister.
2. Si la motocicleta se inclina más de 60º, la válvula de volcado se cerrará evitando que pase gasolina al cánister.
3. El aire fresco de la atmósfera entra por la entrada del cánister y luego pasa por la salida de purgado transportando los vapores de gasolina al cuerpo de mariposa. Aquí se mezcla con el combustible de la inyección y entran en la cámara de combustión pasando por la tobera de admisión para ser quemados.

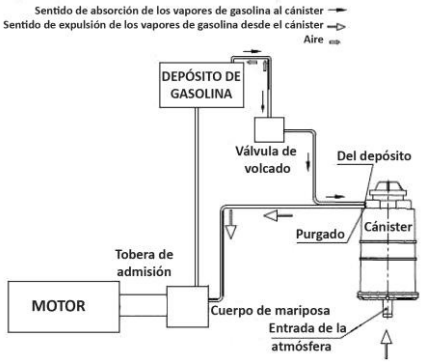

Funcionamiento

Cerradura de contacto

La cerradura de contacto se encuentra delante del depósito de combustible.

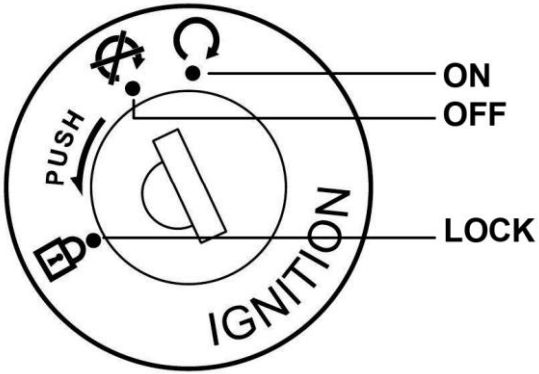

Posición	Uso	Nota
OFF	Aparcamiento (todo desconectado)	La llave se puede sacar
ON	Arranque o conducción (todo conectado)	La llave no se puede sacar
LOCK	Bloqueo de la dirección	La llave se puede sacar

Repostaje del combustible

El depósito de gasolina tiene capacidad para 16 litros de combustible. Cuando vaya a repostar, apoye primero la moto en su caballete lateral, y luego abra el tapón. Tras el repostaje, alinee el símbolo del tapón con el del depósito y cierre el tapón.

Precaución:
Reposte gasolina sin plomo con octanaje superior a 90 NO.

⚠ Advertencia

No empuje la motocicleta cuando está bloqueada la dirección ya que puede desequilibrase.

Arranque

1. Introduzca la llave de contacto en la cerradura y gírela a la posición "Ω"; la pantalla LCD se iluminará y hará un chequeo.
2. Ponga el interruptor cortacorrientes en la posición "Ω".
3. Compruebe que el cambio está en punto muerto.
4. Compruebe que hay suficiente gasolina en el depósito.

Arranque con el motor frío

1. Gire el manubrio del acelerador 1/8-1/4 de vuelta.
2. Pulse el botón de arranque.
3. Acelere ligeramente para subir el régimen del motor y permitir que éste se caliente.

Precaución:
No arranque sin comprobar que el cambio está en punto muerto ya que puede provocar un accidente.

Apagado del motor

1. Libere el acelerador y baje el régimen del motor.
2. Ponga el cambio en punto muerto.
3. Ponga el interruptor cortacorrientes en la posición OFF.

⚠ Advertencia

No arranque el vehículo en un recinto cerrado sin ventilación ya que el monóxido de carbono (CO) es un gas venenoso.

Rodaje del motor

El período de rodaje comprende los primeros 1.000 km.

En el período de rodaje preste atención a los siguientes puntos:

1. Tanto si hace calor o frío, debe mantener el motor a ralentí 3-5 minutos antes de iniciar la marcha para asegurar una lubricación suficiente para engrasar las partes móviles.
2. No transporte cargas pesadas, ni suba pendientes, durante más de 50 km..
3. Evite circular a velocidades constantes.
4. No supere los 40 km/h durante los primeros 500 km. Durante los siguientes 500 km no supere los 55 km/h.
5. En el período de rodaje cambie con frecuencia de marcha y no mantenga el motor funcionando al mismo régimen de revoluciones.
6. Evite las aceleraciones o frenazos bruscos durante el período de rodaje excepto en casos de emergencia.
7. Reduzca a una marcha más baja antes de decelerar para mantener el motor en su régimen adecuado.

Rodaje de los neumáticos

La superficie de un neumático nuevo es muy suave, lo que hace que sea muy peligroso rodar en carreteras reviradas y alta velocidad. Por ello, es necesario hacer el rodaje a un neumático nuevo.

Durante los primeros 200 km deberá rodar en carreteras reviradas a baja velocidad y con precaución para que se desgaste la capa suave en todos sus ángulos.

⚠ Peligro

Para un mejor rodaje de los neumáticos, evite aceleraciones, frenadas e inclinaciones bruscas durante los primeros 200 km.

Rodaje de los frenos

Durante los primeros 500 km los frenos no alcanzan su máxima eficiencia de frenado. En ese período de rodaje deberá circular con precaución ejerciendo más fuerza en la maneta o pedal de freno.

Piña de conmutadores izquierda

1. Conmutador luces corta-largas

"≡": En esta posición la luz del faro conmuta al haz de luces largas o de carretera.

"≡": En esta posición la luz del faro conmuta al haz de luces cortas o de cruce.

2. Conmutador de intermitentes

" ": En esta posición se indica la intención de girar a la izquierda.

" ": En esta posición se indica la intención de girar a la derecha.

3. Botón del claxon

Pulse este botón y sonará el claxon.

4. Gatillo de ráfagas

Pulse este gatillo para indicar a los vehículos de delante con un destello de luces largas su intención de adelantarles o indicarles una situación peligrosa.

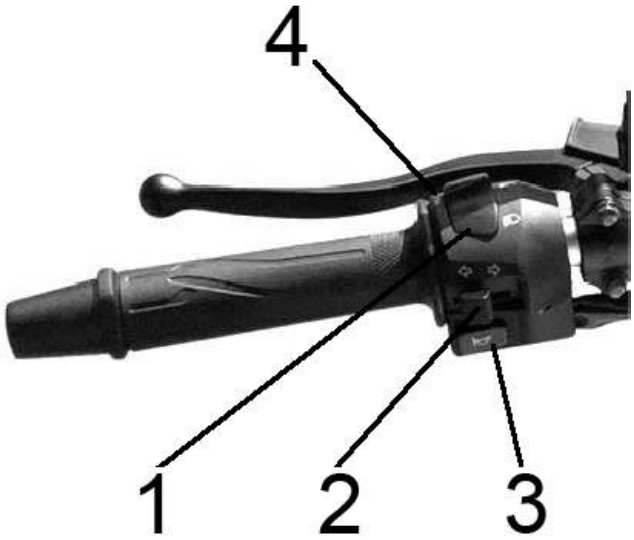

⚠ Advertencia

Habitúese a señalizar con los intermitentes antes de cambiar de carril o hacer un giro, y apáguelos cuando termine la maniobra.

Comando derecho

1. Botón de arranque eléctrico

El botón de arranque eléctrico se encuentra debajo del conmutador de luces, cuando el interruptor cortacorrientes está en "" y el cambio en punto muerto, pulse este botón y el motor se pondrá en marcha.

2. Interruptor cortacorrientes de emergencia

Cuando el motor se va a arrancar, el interruptor cortacorrientes está en "". En situaciones de emergencia, ponga el conmutador en "X", se cortará directamente el encendido y el motor se parará.

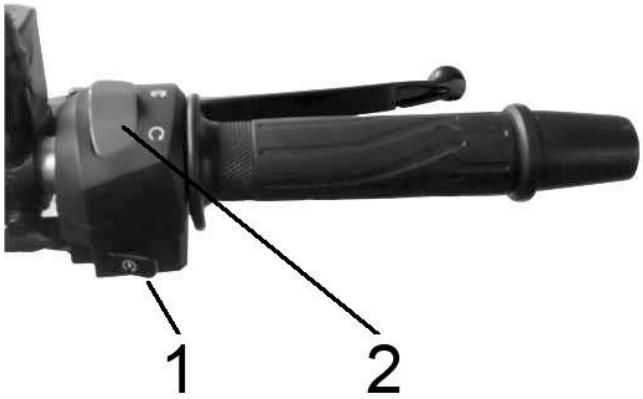

⚠ Advertencia

Si está intentando arrancar el motor varias veces, no mantenga pulsado el botón de arranque más de 5 segundos, ya que el elevado número de intentos hará que se caliente el motor de arranque. En caso de que no arranque después de varios intentos, compruebe la alimentación y el circuito de arranque.

Cambio de marchas

Caliente el motor para garantizar un funcionamiento normal.

1. Cuando el motor está a ralentí, accione la manija del embrague, pise hacia abajo la palanca de cambios engranando la primera velocidad.
2. Acelere el motor y libere lentamente la manija de embrague con coordinación para iniciar la marcha.
3. Cuando haya conseguido una conducción equilibrada, decelere, accione la manija de embrague, mueva la palanca de cambios hacia arriba para engranar la segunda velocidad y vuelva a liberar la maneta de embrague acelerando al mismo tiempo.
4. Siga este método aplicándolo al resto de las velocidades de la caja de cambios.

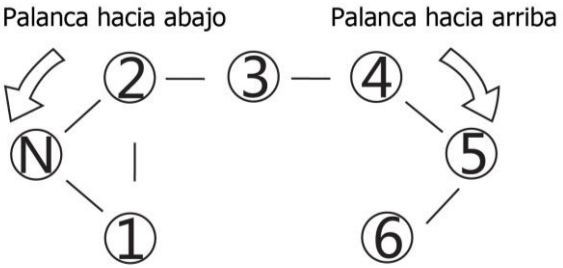

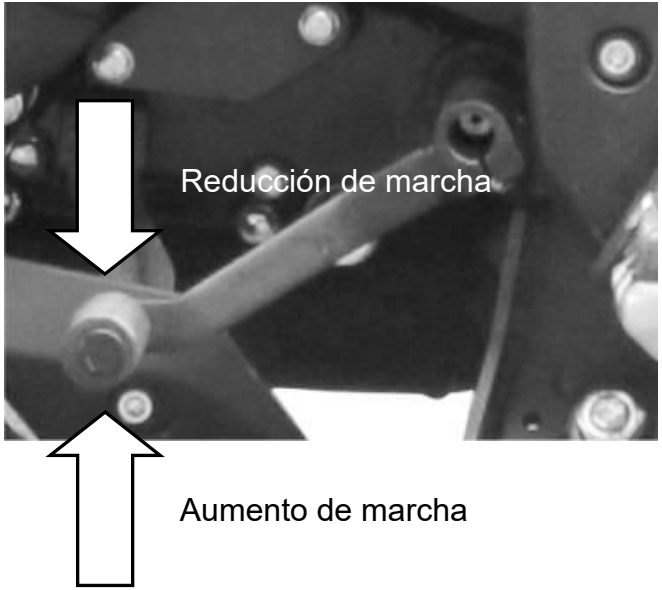

Atención especial en la conducción

1. Evite llevar el motor poco revolucionado (marchas largas) en autopistas para no forzarlo en par motor.
2. El embrague funciona en estado de semi-separación lo que lleva al desgaste de los discos de fricción.
3. En el caso de sentir poca potencia durante pendientes pronunciadas, reduzca a una marcha inferior.
4. No use sólo el freno delantero descendiendo en punto muerto a alta velocidad.
5. Para detenerse, deje de acelerar, accione el embrague y frene.

⚠ Advertencia

1. Si circula a altas velocidades, significa que necesitará una larga distancia para detenerse. Circule a una velocidad adecuada estimando una distancia de frenado suficiente.
2. Una persona poco experimentada utiliza sólo el freno trasero, lo que lleva a un rápido desgaste del sistema de frenos y una distancia de frenado más larga.
3. El uso sólo del freno delantero o del trasero es peligroso y lleva a derrapes o pérdida del control. En mojado, con pavimentos lisos o en rotondas, extreme la precaución y use ligeramente el sistema de frenado. Una frenada brusca en pavimentos lisos puede llevar a una pérdida de control de la motocicleta.

Comprobaciones, ajustes y mantenimiento

Comprobación del nivel de aceite motor

Compruebe el nivel de aceite motor antes de iniciar la marcha. Compruébelo en una superficie llana con la moto apoyada en el caballete lateral y verifique el nivel a través de la mirilla en la parte inferior derecha del motor. El nivel debe encontrarse entre las marcas superior e inferior con el motor frío.

En el caso de que el nivel se encuentre por debajo de la marca inferior, rellene con aceite.

En el caso de que el nivel se encuentre por encima de la marca superior, drene el aceite.

Después de rellenar o drenar el aceite, vuelva a comprobar el nivel a través de la mirilla.

Utilice un aceite multigrado adecuado de alta calidad.

Cambio del aceite motor

El aceite es importante para el motor, por lo que es necesario comprobarlo periódicamente. Tras el primer cambio de aceite en la primera revisión de los 1.000 km, cámbielo en la segunda revisión de los 4.000 km y después cada 4.000 km. Compruebe el nivel cada 1.000 km y, si fuese necesario, añada aceite motor.

Retire aflojando el tornillo de drenaje y vacíe el aceite cuando el motor esté caliente. Luego, vuelva a montar el tornillo de drenaje.

Limpie el tamiz del filtro de aceite y vuélvalo a montar correctamente.

Instale un nuevo cartucho del filtro de aceite. Luego vierta 1,5 litros de aceite motor nuevo por el orificio del tornillo de llenado, arranque el motor y déjelo a ralentí durante 2~3 minutos.

Confirme que el nivel de aceite motor se encuentra entre las marcas de nivel superior e inferior tras parar el motor después de 1~2 minutos. Asegúrese que la moto está vertical.

No se permite la mezcla de diferentes grados de aceite motor para evitar fallos mecánicos.

⚠ Precaución

Este trabajo se debe confiar al personal cualificado de un Servicio de Asistencia Técnica Voge.

La mirilla de nivel indica el nivel de aceite. No se permite arrancar el motor cuando el nivel de aceite es insuficiente. Al añadir aceite no supere la marca de nivel superior.

Aceite motor recomendado: **SAE 10W40 API SL**

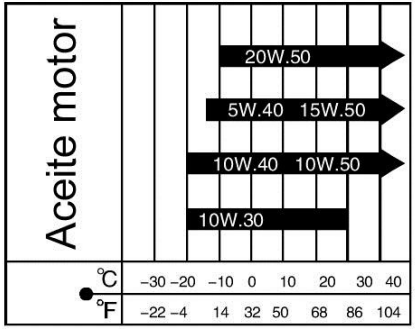

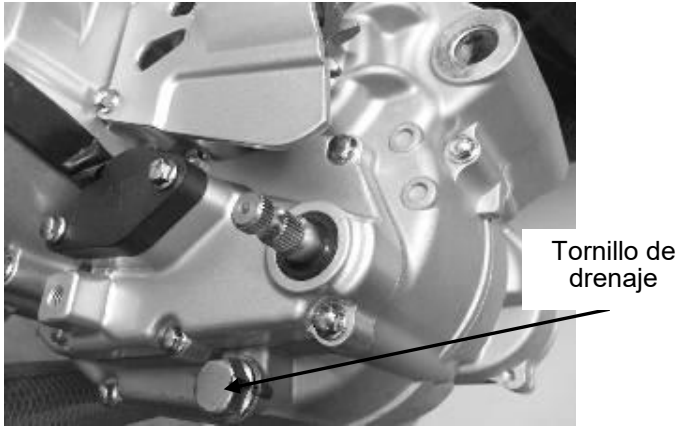

Comprobación de la bujía

1. Retire las pipas de las bujías, limpie los alrededores de las bujías y desenrosque las bujías con una llave de bujías.
2. En el caso de que las bujías estén corroídas o con demasiados depósitos de suciedad, cambie las bujías.
3. Ajuste la separación de electrodos de las bujías en el rango 0,6~0,7 mm.
4. Utilice bujías del grado térmico recomendado.

Grado térmico de la bujía: **B8RC**

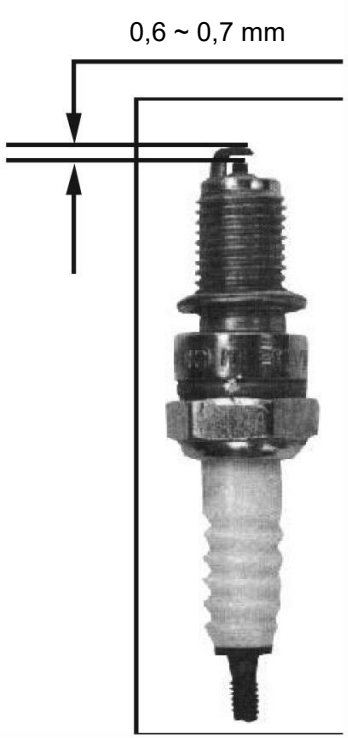

⚠ Precaución

1. No apriete demasiado la bujía ya que puede dañar la rosca de la culata e inutilizarla. Evite que entren impurezas al motor a través del orificio de la bujía.
2. La bujía de este modelo de motocicleta ha sido minuciosamente seleccionada para ser empleada en la mayoría de los casos. Consulte con su Vendedor Autorizado Voge en el caso que quiera adoptar otro tipo de bujía con diferente resistencia térmica ya que una bujía no adecuada puede dañar el motor.

Mantenimiento del filtro del aire

El filtro del aire empleado es especial ya que incluye una boquilla de drenaje (1) y una entrada de aire suplementario que mejora el flujo del aire así como la eficiencia de filtrado.

La boquilla de drenaje está conectada al separador aceite/aire y luego al cárter del motor, lo que hace que los gases residuales del cárter entren en la cámara de combustión a través del filtro del aire para su quemado, evitando que entren directamente a la atmósfera.

Para acceder al elemento filtrante del filtro del aire retire el asiento y la batería. Retire los cuatro tornillos de la tapa de la caja del filtro y extráigalo. Limpie cuidadosamente el elemento filtrante con aire comprimido cada 500~1.000 km.

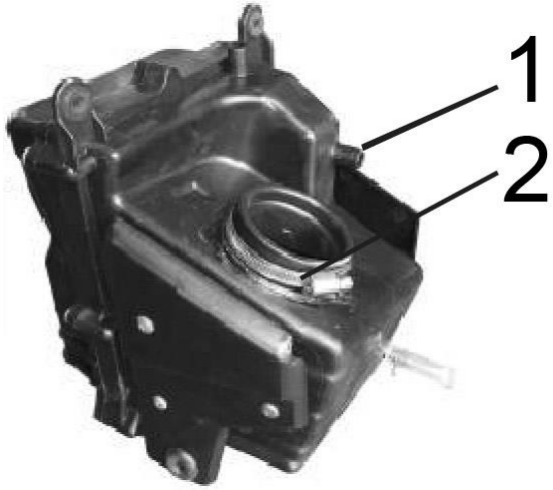

⚠ Precaución

Monte correctamente el elemento filtrante ya que si no ha quedado bien sellado o está roto, pueden entrar impurezas al motor y acortar su vida útil. Evite también las entradas de agua al elemento filtrante.

⚠ Precaución

1. Si conduce en zonas polvorientas deberá cambiar el elemento filtrante con mayor frecuencia que la indicada en la Tabla de Mantenimiento.
2. Compruebe si hay grietas en el elemento filtrante y cámbielo si las hubiera.

Ajuste del cable del acelerador

1. Compruebe que el juego libre del acelerador sea de 2~6 mm. Fije el juego aflojando la contratuerca (2) y actuando sobre el tensor (1) hasta conseguir un juego de 2~6 mm.
2. Apriete la contratuerca (2).

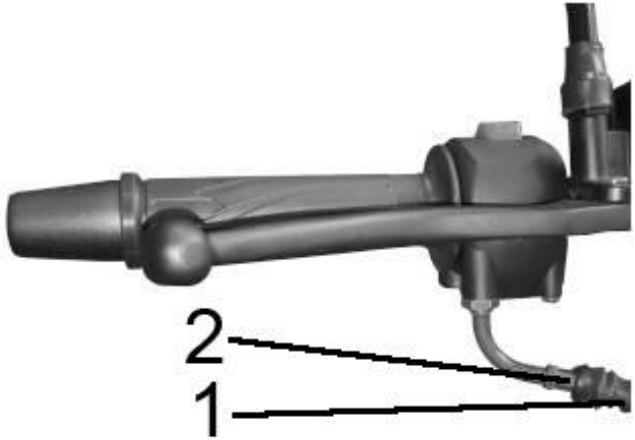

⚠ Precaución

Después del ajuste compruebe que el puño gira con suavidad y vuelve solo. Gire el manillar a la derecha e izquierda paraverificar que no se acelera.

Ajuste del cable del embrague

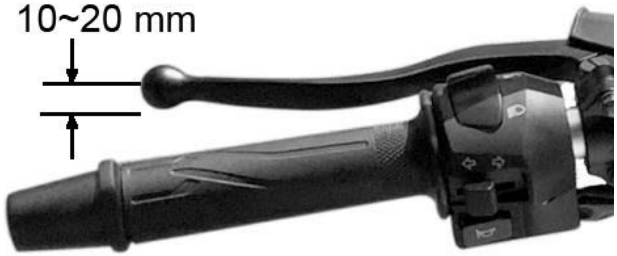

Cuando arranque el motor accione firmemente la maneta de embrague para separar los discos de fricción e interrumpir la transmisión.
El juego libre en el extremo de la maneta es de 10~20 mm. Un mal ajuste lleva al desgaste prematuro de los discos de embrague.
Afloje la contratuerca en el cable del embrague, y actúe sobre el tensor hasta conseguir el juego deseado. Bloque el tensor con la conytratuerca. Si necesita un ajuste mayor actúa sobre la palanca en la tapa derecha del cárter.
Después del ajuste, arranque el motor y compruebe dinámicamente si el embrague patina o es duro engranar marchas. Si es así, ajústelo de nuevo.

Ajuste del pedal de freno

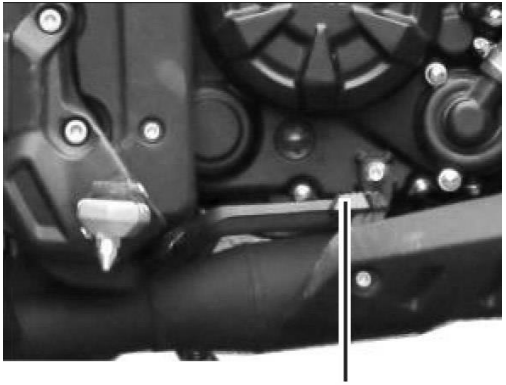

Pedal de freno trasero

Apoye la moto sobre su caballete lateral.
El juego libre del pedal de freno debe estar en el rango 15~25 mm. Afloje la contratuerca y actúe sobre el tensor para conseguir el juego especificado. Una vez conseguido, fije el juego volviendo a apretar la contratuerca.

⚠ Precaución

Después del ajuste, compruebe el funcionamiento de los frenos y el de la luz de freno.

Caballete lateral y portabultos

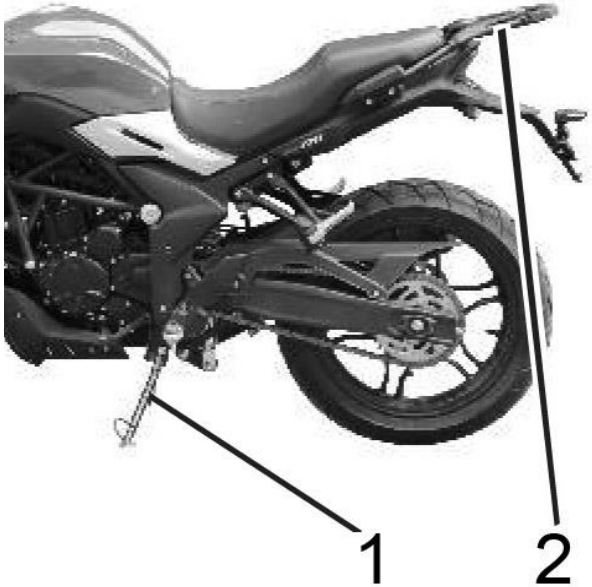

Este modelo sólo cuenta con caballete lateral (1).
Tras el asiento, se dispone de una parrilla portabultos (2).

Mantenimiento de los frenos de disco

El líquido de frenos es el medio de transmisión más importante en un sistema hidráulico, que requiere un rendimiento fiable a alta temperatura y una gran fluidez a baja temperatura, además de requerir protección contra la corrosión. Por ello es importante elegir un líquido de frenos **DOT3** o **DOT4** de alta calidad.

Comprobación del nivel de líquido de frenos

Si el nivel del líquido de frenos se encuentra demasiado bajo, puede que el aire entre en el sistema hidráulico y los frenos pierdan eficiencia. Por ello, es necesario un control periódico del nivel de líquido de frenos.

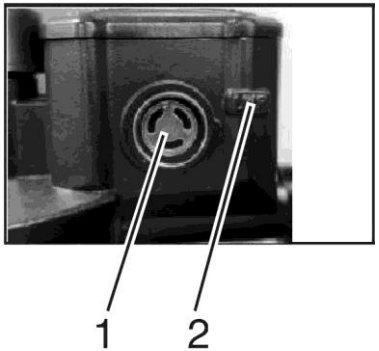

Compruebe si el nivel de líquido de frenos está por encima de la marca de nivel mínimo (2) a través de la mirilla (1) en el depósito de la bomba de freno delantera. En el caso de que el nivel se encuentre por debajo de la marca, necesitará añadir líquido de frenos, superando esta marca en 3~5 mm. En este caso compruebe también si el desgaste de las pastillas está dentro de los límites. Si no es así, verifique que no hay fugas de líquido de frenos.
El líquido de frenos es corrosivo y puede dañar las superficies de pintura o las piezas de plástico.

⚠ Advertencia

Cuando rellene de líquido de frenos, evite que entre aire o agua al abrir la tapa ya que reduciría el rendimiento de frenado. Confíe esta operación a un Servicio de Asistencia Técnica Voge.

Procedimiento para el cambio de líquido de frenos

Siga los siguientes pasos:

1. Mantenga la bomba de freno horizontal (no hace falta retirarla del manillar) y luego habrá la tapa y retire la junta-diafragma.
2. Retire la pinza de freno y colóquela de forma que la válvula de sangrado quede en la posición más baja.
3. Afloje la válvula de sangrado y deje que fluya el líquido de frenos.

4. Cuando deje de salir líquido de frenos, añada 30~50 ml de líquido de frenos nuevo y deje que se vacíe el viejo.
5. Apriete la válvula de sangrado, limpie el líquido de frenos de la pinza y vuelva a montar la pinza en la motocicleta.
6. Conecte un tubo transparente a la válvula de sangrado de forma que quede bien fijo, afloje la válvula unos 120º.
7. Añada líquido de frenos nuevo en el depósito de la bomba y drene líquido por la válvula de sangrado (sin mover la maneta) hasta que fluya el líquido de frenos sin burbujas, y luego apriete la válvula.
8. Accione la maneta y repita el paso (7) hasta que el tacto de la maneta sea duro, y finalice con el cierre de la válvula y cobertura del tapón de goma.

⚠ Precaución

Utilice sólo líquido de frenos DOT3 o DOT4 de un recipiente sin abrir.

No se permite la mezcla de diferentes tipos o marcas de líquidos de freno ya que reducirán el rendimiento de frenado.

⚠ Advertencia

Es peligroso beber accidentalmente líquido de frenos o que éste salpique a los ojos o a la piel. En caso de beber líquido de frenos, es necesario que provoque un vómito. En caso de salpicaduras a ojos o a la piel, lávese con abundante agua limpia.

Pastillas de freno

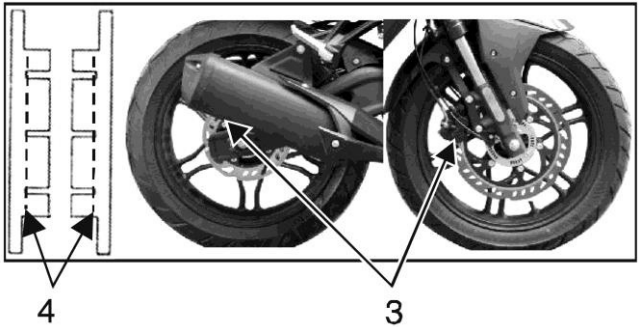

Controle visualmente el desgaste de las pastillas de freno en los períodos indicados en la tabla de mantenimiento, mirando desde los puntos indicados (3). En el caso de que se haya alcanzado la línea límite de desgaste de las pastillas (4), cambie ambas pastillas a la vez. Compruebe

que no aparecen fugas de líquido de frenos en el sistema de frenado. Compruebe si los latiguillos presentan grietas o distorsiones.

⚠ Peligro

Utilice solo recambios originales Voge. Para cualquier reparación o mantenimiento del sistema de frenado contacto con su vendedor autorizado Voge.

Tenga cuidado al estrenar pastillas de freno nuevas. Accione varias veces a baja velocidad la maneta o pedal de freno hasta que las pastillas recuperen la fuerza de frenado normal.

Rellenado de líquido de frenos

Los pasos para rellenar el líquido de frenos son los siguientes:

(1) Relleno de la bomba de freno. Para rellenar la bomba de freno situada en el lado derecho del manillar, deberá girar la rueda delantera a la izquierda y a la derecha, abrir la tapa del depósito, retirar el diafragma de goma y accionar repetidamente la maneta de freno hasta que dejen de salir burbujas. Si no consigue obtener el tacto duro de la maneta, deberá actuar sobre la pinza de freno.

(2) Sangrado de la pinza de freno. Conecte un tubo transparente a la válvula de sangrado y que se ajuste perfectamente. Accione a tope la maneta del freno delantero, y afloje la válvula de sangrado 90º dejando fluir el líquido de freno 1~2 segundos. Vuelva a apretar la válvula de sangrado y libere la manija de freno delantero. Vuelva a repetir los pasos anteriores hasta que consiga un tacto duro en la maneta.

⚠ Precaución

Cuando la pinza se “desinfla”, añada líquido de frenos en en depósito de la bomba, manteniendo el nivel 0,5 cm por encima de la línea de nivel mínimo. No deje abierto demasiado tiempo el depósito de líquido de frenos, ya que el aire lo degrada.

⚠ Advertencia

El sistema de discos de freno proporciona una elevada presión de frenado. Por su seguridad, cambie periódicamente los latiguillos y el líquido de frenos.

Cadena de transmisión

Comprobación del desgaste, tensión y engrase de la cadena

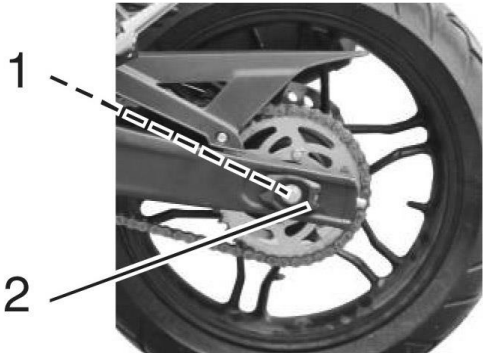

1. Apoye la motocicleta sobre su caballete lateral. Mueva el centro de la cadena hacia arriba y hacia abajo para comprobar que la holgura se mantiene en 10~20 mm.
2. Si necesita tensar la cadena, afloje la tuerca del eje de la rueda (1) y desbloquee la contratuerca del tensor de la cadena (2). Actúe por igual sobre ambos tensores en los dos lados del basculante hasta que consiga la holgura adecuada. Vuelva a fijar la contratuerca.
3. Engrase la cadena.

⚠ Advertencia

Una excesiva holgura en la tensión de la cadena puede provocar un accidente y también producir daños en el motor.

Cambie la cadena si fuese necesario si estuviese corroída por el electrolito de la batería u otros líquidos corrosivos.

Ajuste del pulsador de luz de freno

Pulsador luz de freno

Compruebe si la luz de freno se ilumina cuando acciona el pedal de freno. Si no se ilumina, compruebe que el alumbrado de luz de freno está bien y ajuste el pulsador de luz de freno, aflojando la contratuerca y actuando sobre el tensor hasta conseguir que se ilumine cuando se accione el pedal. Vuelva a apretar la contratuerca.

⚠ Precaución

Antes de ajustar el pulsador de luz de freno, compruebe que el juego del pedal de freno es el correcto.

Comprobación de la batería

1. Abra el asiento
2. Limpie la superficie de la batería de polvo e impurezas corrosivas.
3. Compruebe la cinta elástica que fija la batería. Si está corroída, cámbiela.

⚠ Advertencia

No lave la batería con agua. No utilice fusibles con diferentes especificaciones ya que puede dañar gravemente el sistema eléctrico, provocar un incendio, o que el motor pierda potencia.

⚠ Precaución

Cuando tenga que sacar la batería, retire primero el polo negativo (-) y después el positivo (+). Al montarla, empiece por el polo positivo (+) y luego el negativo (-).

Su vehículo monta una batería sin mantenimiento. No es necesario controlar el nivel de electrolito.

La batería contiene ácido sulfúrico. En caso de contacto con los ojos o la piel puede producir graves daños. Si le ha ocurrido, lávese con agua limpia abundante la zona de contacto durante 5 minutos y diríjase a un hospital.

Evite que entren impurezas a la batería al extraerla o montarla.

Cambio de fusibles

Antes de cambiar el fusible ponga el contacto en “OFF”. Los fusibles empleados son de 15 y 10A. Abra el asiento, los fusibles se encuentran cerca de la batería. Localice el fusible fundido y cámbielo. Si vuelve a fundirse, significa que existe un problema en la instalación eléctrica.

Neumáticos

Es importante controlar periódicamente la profundidad de la huella del neumático por su propia seguridad y una mayor duración de los neumáticos.

Presión de los neumáticos

Una presión incorrecta de los neumáticos reducirá su vida de servicio. Una presión baja provocará una dirección pesada y un mayor desgaste. Por el contrario, una presión alta disminuye la huella de contacto del neumático con el firme y provoca una pérdida de control o derrapes.

A alta velocidad, por efecto de la fuerza centrífuga, el interior de la válvula tenderá a abrirse. Para evitar fugas de aire, utilice tapones de goma con revestimiento metálico.
La presión de carga es directamente proporcional a la temperatura. Compruebe los neumáticos en frío: cuando están a temperatura ambiente.

	Presiones recomendadas
Delantero	33.36 PSI
Trasero	33.36 PSI

⚠ Peligro

Una presión incorrecta puede provocar accidentes. La sobrecarga lleva al fallo del neumático y pérdida de control. Compruebe la presión al menos una vez al mes.

Tabla de pares de apriete para las uniones más frecuentes

N	Posición	Par de apriete (Nm)	N	Posición	Par de apriete (Nm)
1	Sujeciones del motor	M8x1.25: (30~40) M10x1.25: (35~45)	6	Manillar y eje dirección	M6x1.25: (10~14) M8x1.25: (22~32)
2	Uniones horquilla	M8x1.25: (22~32) M14x1.5: (65~75)	7	Unión sup. amortiguad.	M12x1.25: (55~61)
3	Disco delantero	M8x1.25: (35~41) M8x1.25: (17~23)	8	Unión inf. amortiguad.	M10x1.25: (35~45)
4	Eje rueda trasera	M14x1.5: (65~75)	9	Disco de freno	M8x1.25: (17~23)
5	Eje de la dirección	M22x1: (65~75) M25x1: (24~26)	10	Basculante	M14x1.25: (65~75)

Tabla de Mantenimiento Periódico

La motocicleta se debe reparar y mantener de forma periódica como se muestra en la tabla de la página siguiente.

Por su seguridad, confíe los trabajos de revisión y mantenimiento a un Servicio de Asistencia Técnica Autorizado Voge.

(*): Le sugerimos que esta operación la haga el personal de un Servicio de Asistencia Voge. Si usted cuenta con habilidad, recambios y herramientas especializadas, lo podría hacer siguiendo los consejos descritos en este manual.

(**): Por su propia seguridad, esta operación la debe hacer solo el personal del Servicio de Asistencia Voge.

Nota 1: Si conduce en una zona polvorienta, necesitará limpiar más frecuentemente el vehículo.

Nota 2: Cuando el kilometraje haya superado los límites de la tabla, continúe la frecuencia de mantenimiento expuesta.

Frecuencia / Elementos	Frecuencia	Distancia recorrida km (Nota 2)						
		1.000	4.000	8.000	12.000	16.000	20.000	24.000
Circuito sistema de alimentación (*)			I	I	I	I	I	I
Filtro de gasolina (*)		C	C	C	C	C	C	C
Funcionamiento del acelerador (*)		I	I	I	I	I	I	I
Elemento filtrante filtro del aire	Nota 1		C	R	C	R	C	R
Bujía/Separación electrodos		I	I	I	I	I	I	I
Juego válvulas (*)		I	I	I	I	I	I	I
Aceite motor	R cada año	R	R	R	R	R	R	R
Cartucho filtro de aceite		R	R	R	R	R	R	R
Tamiz filtro de aceite	R cada año	C	C	C	C	C	C	C
Tensado de la cadena de distribución (*)		A	A	A	A	A	A	A
Cuerpo de mariposa (*)			I	I	I	I	I	I
Engrase y tensión de la cadena		I, L	I, L	I, L	I, L	I, L	I, L	I, L
Batería/Comprobación tensión	Cada mes	I	I	I	I	I	I	I
Refrigerante (*)	R cada 2 años	I	I	I	I	I	I	I
Desgaste de las pastillas de freno			I	I	I	I	I	I
Sistema del freno trasero		I	I	I	I	I	I	I
Latiguillos de freno (**)	R cada 4 años		I	I	I	I	I	I
Nivel líquido de frenos (**)		I	I	I	I	I	I	I
Líquido de frenos (**)	R cada 2 años	Cambiar cada 2 años						
Sistema del freno delantero (**)		I	I	I	I	I	I	I
Pulsadores de luz de freno trasero (*)		I	I	I	I	I	I	I
Faro (*)	I	I	I	I	I	I	I	I
Embrague		I	I	I	I	I	I	I
Caballete lateral			I	I	I	I	I	I
Suspensiones (*)		I	I	I	I	I	I	I
Tuercas, tornillos y uniones (*)		I	I	I	I	I	I	I
Llantas (**)		I	I	I	I	I	I	I
Rodamientos del eje dirección (**)		I			I		I	I

Leyenda: I: Comprobar, limpiar, ajustar, engrasar o cambiar. C: Limpiar. R: Cambiar. A: Ajustar. L: Engrasar

Limpieza de la motocicleta

Una limpieza periódica de la motocicleta evita que los colores se hagan más pálidos. También es conveniente para comprobar daños del vehículo o fugas de aceite.

Precaución: El agua a alta presión puede dañar las piezas de la motocicleta como:

Llantas y bujes

Tubo de escape

Depósito y base inferior del asiento

Cuerpo de mariposa

Cerradura de contacto

Cuadro de instrumentos

1. La motocicleta se debe limpiar con agua corriente para después enjuagarla. Retire la suciedad para evitar el óxido. Las piezas de plástico se deben limpiar con un paño o una esponja impregnada de un producto de limpieza neutro y luego enjuagado con agua corriente.
2. Seque la motocicleta al aire y luego engrase la cadena, y gírela durante unos minutos.
3. Compruebe varias veces el sistema de frenos antes de iniciar la marcha. Si fuese necesario y necesita reparación, ajústelos de inmediato.

Mantenimiento en un período prolongado

Almacenamiento y mantenimiento

En el caso de que fuese necesario guardar la motocicleta por inactividad en un período prolongado, preste atención a la protección contra la humedad, taparla de la luz solar y la lluvia para evitar daños. Haga una comprobación especial en las partes más importantes antes de guardar la motocicleta:

1. Cambie el aceite motor.
2. Engrase la cadena.
3. Drene el combustible del sistema de alimentación y depósito, desconecte la alimentación, luego llene el depósito de un líquido que evite el óxido del depósito y cubra el tapón del depósito. Si la motocicleta va a estar inactiva más de un mes, saque el combustible de los tubos del inyector.

⚠ Precaución

El combustible es inflamable: apague el motor y el suministro eléctrico antes de añadir o drenar combustible. No se permite fumar en las zonas donde se maneje o almacene combustible.

4. Saque las bujías y añada 15~20 ml de aceite motor nuevo por cada orificio de las bujías y luego vuélvalas a enroscar.
5. Retire la batería y guárdela en un lugar fresco y ventilado. Se sugiere que la recargue una vez al mes.
6. Limpie la motocicleta rociándola con un spray que fije la pintura y los colores, utilice un spray antióxido para las piezas potencialmente oxidables.
7. Infle con la presión recomendada ambos neumáticos y eleve la motocicleta para que los neumáticos no toquen el suelo.
8. Cubra la motocicleta.

Recuperación para su uso

1. Retire la funda y limpie la motocicleta. En caso de inactividad durante más de 4 meses, cambie el aceite.
2. Cargue la batería y móntela en la motocicleta.
3. Drene el líquido antióxido del depósito y luego llénelo de gasolina.
4. Compruebe minuciosamente la motocicleta antes de iniciar la marcha y pruébela en un recinto cerrado a baja velocidad.

Esquema eléctrico

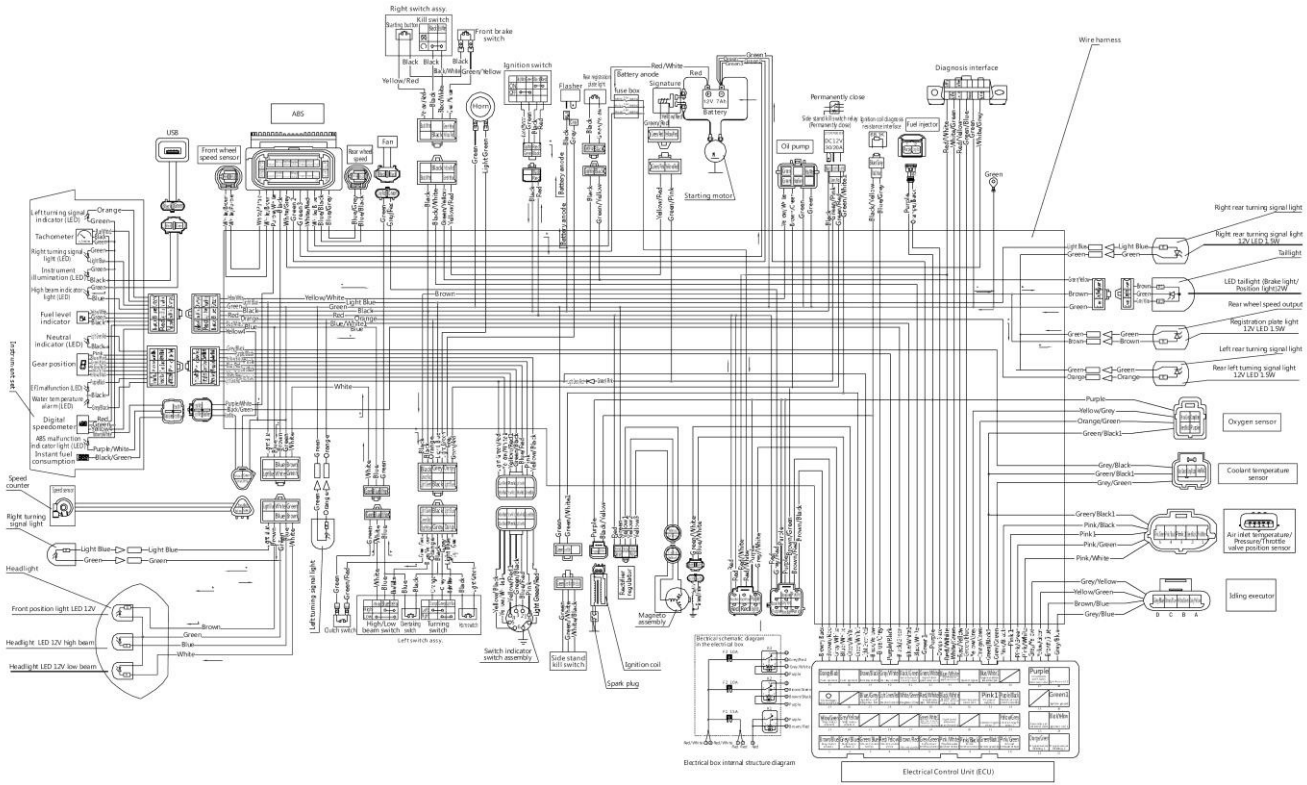

Esquema del sistema de inyección EFI

1. Batería
2. Tablero digital
3. ECU
4. Relé bomba gasolina
5. Regulador presión gasolina
6. Bomba de gasolina
7. Filtro de gasolina
8. Inyector
9. Bobina AT
10. Bujía
11. Sensor
12. Controlador régimen ralentí
13. Cánister
14. Cuerpo de mariposa
15. Sensor posición cigüeñal
16. Sensor temperatura refrigerante
17. Sonda lambda
18. Silenciador (con catalizador)
19. Conector diagnósticos
20. Depósito gasolina
21. Filtro del aire

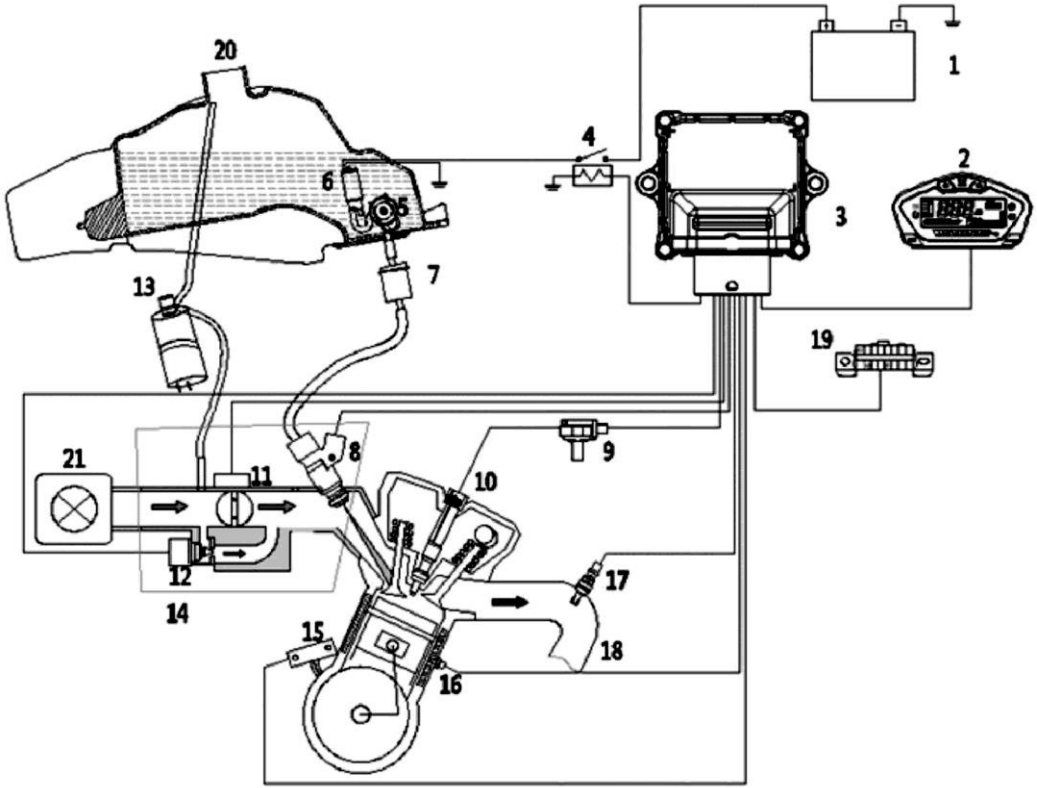

Funcionamiento y mantenimiento del sistema de inyección EFI

La primera vez que arranque la motocicleta se recomienda girar la llave de contacto de OFF a ON 3 veces durante 5 segundos antes de proceder al arranque. Esta medida se realiza para gastar completamente los gases retenidos en el sistema de combustible y aumentar la presión del mismo.

En un uso normal después del primer arranque, se recomienda arrancar después de que la bomba haya hecho su trabajo (o 5 segundos después de girar a ON la llave de contacto), con el fin de generar la suficiente presión del combustible antes del arranque.

Tras un año de uso o una vez recorridos 6.000 km, será necesario cambiar el filtro de gasolina y limpiar el cuerpo de mariposa.

Preste especial atención a

1. Compruebe la tensión entre los bornes + y - de la batería, y cárguela si la tensión es superior a 5 V.
2. Se recomienda cargar la batería con un cargador digital ajustable. Ajuste la tensión del cargador para cargar a 16~17 V durante 40 minutos con el fin de activar la batería con tensión alta.
3. Si no se detecta corriente de carga tras la activación de tensión alta durante 40 minutos, significa que la batería está defectuosa. Y si continúa la corriente de carga después de tras la activación de tensión alta durante 40 minutos, párela y ajuste el cargador a una tensión constante de 14~14,5 V para cargar la batería.
4. Cuando la corriente de carga sea de unos 2 A, ajuste la corriente del cargador a una corriente constante de 2 A para seguir cargando. Esto es, use una tensión constante de 14~14,5 V y una corriente constante de 2 A para la carga. Cuando la corriente del cargador baje de los 0,2 A, significa que la batería está completamente cargada y debe dejar de cargarla.
5. Deje reposar la batería surante aproximadamente 1 hora y luego comprueba la tensión entre sus bornes. Si la tensión supera los 12 V, significa que la batería está lista para su uso, de lo contrario significa que la batería esta deteriorada.

Política de garantía Voge

VOGE garantiza al comprador de una motocicleta de su marca que nuestros puntos de venta autorizados repararán o sustituirán sin cargo alguno, cualquier pieza del vehículo que haya fallado debido a un defecto en material y/o montaje según los términos y condiciones siguientes:

1. La duración de esta garantía limitada es de 24 meses o 20,000 km, medidos desde la fecha de venta al primer propietario por parte de un punto de venta autorizado.

2. Quedará exento de garantía todo aquel vehículo que:
   a. No haya sido mantenido en un punto de venta oficial o taller autorizado por VOGE siguiendo el programa de mantenimiento periódico tal y como especifica el manual del propietario. La omisión de cualquiera de las revisiones periódicas dará lugar a la pérdida total de la garantía de su vehículo.
   b. Haya sido manipulado indebidamente, modificadas las especificaciones de fábrica, o almacenado inadecuadamente.
   c. Haya sido objeto de abuso, negligencia, robo, hurto, incendio, vandalismo, accidente o utilizado para un propósito diferente al de su diseño tal y como figura en las instrucciones mencionadas en el manual de propietario.
   d. Si ha utilizado combustible, lubricantes o líquidos diferentes a los recomendados por VOGE.

e. Haya sido destinado a alquiler, competición, actividades comerciales, espectáculos y otras manifestaciones públicas.

3. Quedan excluidas de la garantía:

a. Aquellas piezas y mano de obra resultantes de operaciones de mantenimiento, limpiezas y ajustes tal y como especifica el manual del propietario tales como lubricantes, cambios de filtros de aire y aceite, limpieza del sistema de combustible, acumulación de carbonilla, mantenimiento de la batería y tensado de cadena.

b. Los deterioros causados por un desgaste normal como silencioso, batería, embrague, sistema de variador, bujías, bombillas, cadenas, piñones de transmisión final, pastillas de freno y neumáticos, sin perjuicio de que sean cubiertos en garantía cuando exista un defecto de fabricación o montaje.

c. Toda batería que no admita carga después de un periodo de tiempo razonable desde su puesta a punto, se considera que no ha sido mantenida adecuadamente (cargada de forma periódica para evitar la sulfatación de las placas) y queda excluida de la garantía.

d. Los deterioros debidos a incendio, colisión, accidente o un mantenimiento inapropiado (especialmente los producidos por falta de aceite cuyo nivel debe ser revisado cada 500 Km).

e. Corrosión y deterioros producidos sobre la pintura, cromados, piezas de goma o plástico como consecuencia de la acción de los agentes atmosféricos.

f. Daños causados por la instalación de piezas o accesorios que no sean fabricados o suministrados por VOGE.

g. Aquellos fenómenos naturales tales como ruidos o filtraciones de aceite, por considerar que no afecta en modo alguno a la calidad, funcionamiento o comportamiento del vehículo.

h. Toda forma de compensación económica o de otra naturaleza tales como hoteles, comidas, transporte, grúa, alquiler de otro vehículo, etc., que se produzcan como consecuencia de una avería.

4. Para obtener el servicio de garantía, el propietario del vehículo deberá solicitar la intervención en garantía a un punto de venta oficial o taller autorizado VOGE en un plazo no mayor de 15 días, llevando el vehículo y aportando los siguientes documentos:

   a. Factura de venta, impreso de registro de venta o en su defecto permiso de circulación que demuestren el periodo de validez de la garantía.

   b. Documentos que demuestren la consecución del plan de mantenimiento marcado por fábrica en el manual de propietario y efectuados por un punto de venta oficial o taller autorizado VOGE.

VOGE